Kugelhähne für Umschaltung 4-Wege, Serie 16 (TÜV-TA Luft)

Bestellcode	Anschlüsse			
	1	2	3	4
4 KH 06 G	6mm	6mm	6mm	6mm
4 KH 08 G	8mm	8mm	8mm	8mm
4 KH 10 G	10mm	10mm	10mm	10mm
4 KH 12 G	12mm	12mm	12mm	12mm
Wir liefern jeden Anschluss und jede Anschlusskombination				

4-Wege-VSM-Kugelhahn, Serie 16

- 4 gekammerte Kugelsitzdichtungen
- geringes Drehmoment
- Variante 1: 4 x 90° Schaltweg
- Variante 2: 90° Schaltweg
- Beim Umschaltvorgang, keine Produktverschleppung
- öl- und fettfrei
- TA-Luft zertifiziert
- pneumatischer Antrieb nur mit Doppel-L-Bohrung möglich, 90° Schaltweg erforderlich
- X : speziell für Lösemitteleinsatz

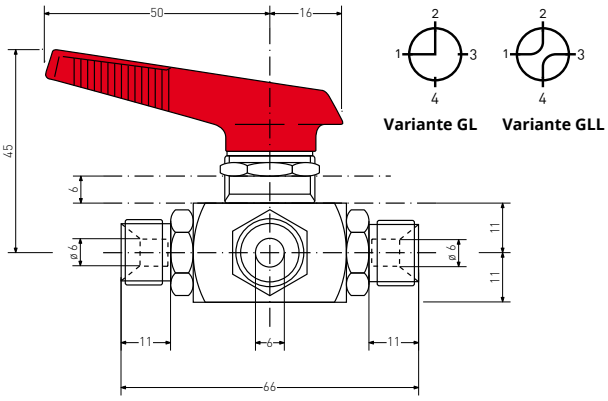

Technische Daten	
Druck	PN 250 bar
Durchgang	DN 4 mm
Leckrate	< 10^{-6} mbar·l/s
Material	1.4571 / V4A
Stopfbuchse	Teflon, Viton (V), Kalrez (KA), PCTFE (PC)

Kugelsitzdichtung		
Material	Code	Temperatur
Teflon		-196° C bis 180° C
HT (Standard)	HT	-196° C bis 260° C
PEEK	PK	-60° C bis 260° C
Polyamid	P	-20° C bis 130° C
PCTFE	PC	-40° C bis 150° C

Anschluss	
R	Rohrende glatt (Durchmesser angeben)
4 F	1/4“ NPT Innengewinde
4 M	1/4“ NPT Aussengewinde
4 G	1/4“ Doppelklemmringverschraubung
06 G	6mm Doppelklemmringverschraubung
08 G	8mm Doppelklemmringverschraubung
10 G	10mm Doppelklemmringverschraubung
12 G	12mm Doppelklemmringverschraubung
8 G	1/2“ Doppelklemmringverschraubung
4 FR	1/4“ DIN 2999 / Innengewinde
4 MR	1/4“ DIN 2999 / Aussengewinde
Sonderanschlüsse auf Anfrage	

Grifffarben	rot, blau, grün, schwarz, gelb, grau, verchromt, V4A