VSM-Nadeleckventil
Serie NVL

Nadeleckventil für Gase und Flüssigkeiten,
zum Absperren und Regeln, mit geteilter Spindel.

Körper	1.4404 / 1.4571
Spindel geteilt	1.4404 / 1.4571
Friktionsscheiben	1.4404 / 1.4571
Stopfbuchse	Teflon
Stopfbuchsmutter	1.4404 / 1.4571
Sitz	Metall / Metall
Handrad	Plastik
Knebel	1.4571 Edelstahl
Schraube	Edelstahl

Auf Wunsch mit Schalttafelmutter (VA)

Temperatur 200° C
Druck 350 bar

Bei Einsatz auf Sauerstoff,
öl- und fettfrei, max. 80 bar.

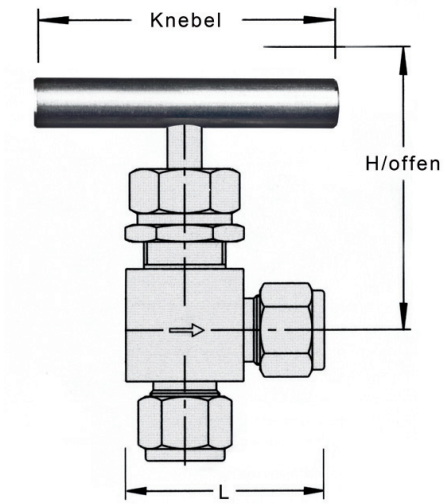

Serie	ä. Ø Rohr	Sitz in mm	Eingang	Ausgang	L	H	Knebel/ Handrad
NVL	03	2	3 mm	3 mm	23 mm	72 mm	35 mm
NVL	06	4,4	6 mm	6 mm	27 mm	72 mm	41 mm
NVL	08	4,4	8 mm	8 mm	27 mm	72 mm	41 mm
NVL	10	7	10 mm	10 mm	33 mm	80 mm	41 mm
NVL	12	7,5	12 mm	12 mm	40 mm	85 mm	45 mm
NVL	2	2	1/8´´	1/8´´	23 mm	72 mm	35 mm
NVL	4	4,4	1/4´´	1/4´´	27 mm	72 mm	41 mm
NVL	8	7,5	1/2´´	1/2´´	40 mm	85 mm	45 mm

Anschluss G = Doppelklemmringverschraubung

Bestellinformation (Bestellbeispiel):

Ventil	ä. Ø Rohr	Anschluss	Eckventil	Schalttafelm.
NVL	12	G	L	X

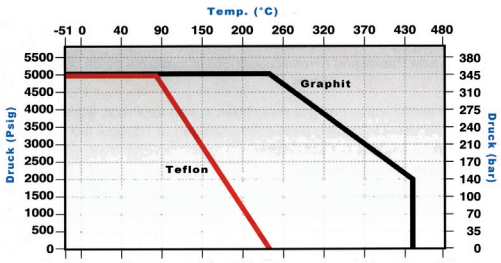

VSM GmbH behält sich das Recht vor, im Zuge der Weiterentwicklung und des technischen Fortschritts, Produktverbesserungen, ohne schriftliche Vorankündigung durchzuführen.